Joos



Joos-Durchlauf-Presse

MADE IN GERMANY

Joos

Die Firma Joos gehört seit vielen Jahren zu den führenden deutschen Herstellern von hydraulischen Pressen und Vakuumpressen. Als mittelständiges schwäbisches Unternehmen produzieren wir Maschinen und Anlagen für nationale und internationale Kunden u.a. aus den Bereichen Automobil- und Holzindustrie sowie Flugzeugbau. Das Produktportfolio erfüllt dabei die hohen Anforderungen der Anwender in Bezug auf Wirtschaftlichkeit, Bedienkomfort, Sicherheit und Zuverlässigkeit.

Joos-Durchlauf-Presse

Rationelles Furnieren bedeutet in der heutigen Zeit einen qualitativen und quantitativen Vorsprung. Die Joos-Durchlauf-Pressen erfüllen alle Anforderungen an eine kostengünstige, wirtschaftliche und umweltfreundliche Maschine.

Die Joos-Durchlauf-Presse zeichnet sich durch solide Bauweise und ausgereifte Technik aus. Durch den Einsatz standardisierter Bauteile gewährleisten wir eine einfache und sichere Bedienung sowie ein langlebiges Produkt. Die Joos-Durchlauf-Pressen werden sowohl als Serienmaschinen als auch in kundenspezifischer Ausführung gefertigt.
Technische Daten und Größen für Serienmaschinen finden Sie auf der Rückseite dieses Prospekts.

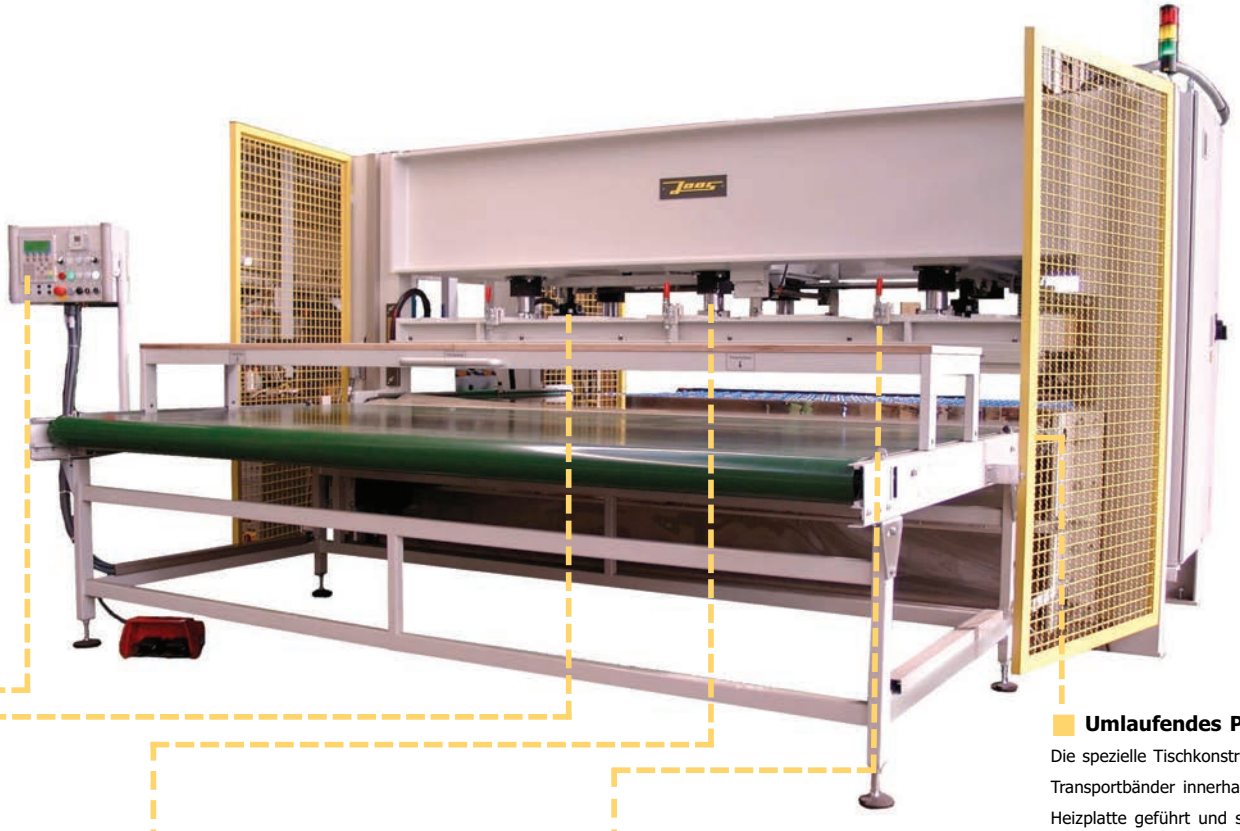

Steuerung

Die Bedienung erfolgt über das übersichtliche Bedienpaneel und die Bedienelemente. Der Schaltschrank mit der integrierten SPS-Steuerung ist an der Rückseite der Presse montiert.



Joos A.B.S.-Sicherheitssystem

Fehlbelegungen oder liegengebliebene Teile werden von Mikrosensoren sofort registriert und die Presse öffnet automatisch wieder. So werden die teuren Folgen durch Beschädigungen des Pressentisches, der Hydraulik und/oder der Heizplatten vermieden.



Kolbenlagerung

Bei der Art der Kolbenlagerung liegt der Presstisch ohne Verschraubung dynamisch auf den Kolben auf. Geführt wird der Tisch durch eine Säulenführung. Für den Gleichlauf sorgt eine Präzisions-Zahnstangen-Parallelführung.



Folienspannung

Die Folie wird zum Schutz vor Verschmutzung und Verschleiß über die obere Heizplatte gespannt. Die Folienspannung erfolgt über ein Schnellwechselspannsystem und kann ohne großen Aufwand getauscht werden.



Umlaufendes Pressband

Die spezielle Tischkonstruktion ermöglicht, dass die Transportbänder innerhalb der Presse um die untere Heizplatte geführt und so vor Verschmutzungen und Beschädigungen geschützt sind. Die Bandlänge ist identisch mit dem Maß der Pressfläche.





Fertigungsplanung

1. Bürstmaschine
2. Leimauftragsmaschine
3. Messerscheibenrollenbahn
4. Belegeband
5. Presse
6. Auslaufrollenbahn

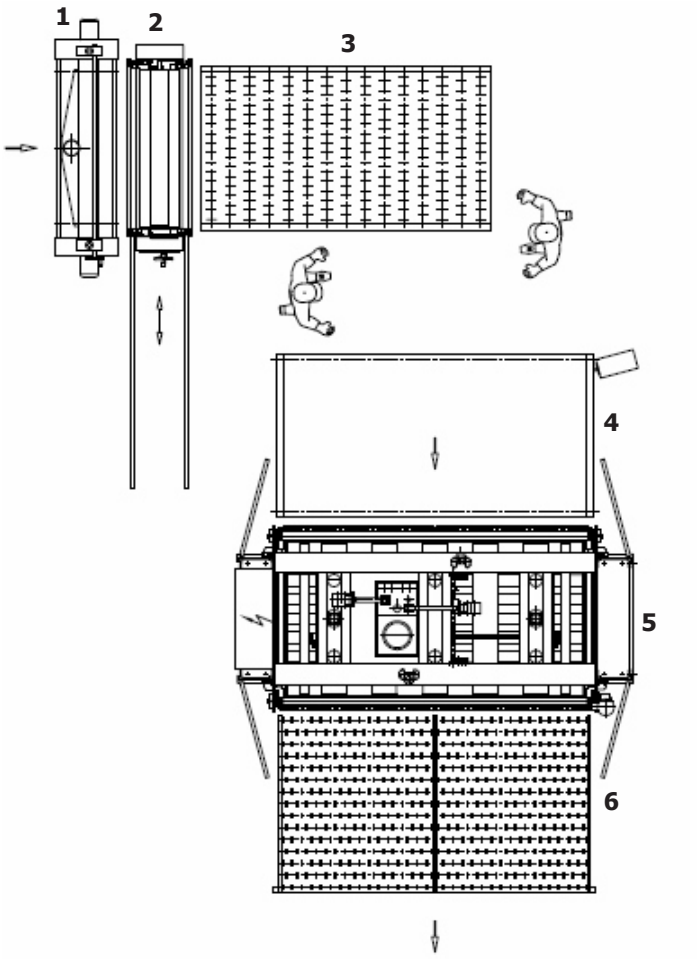

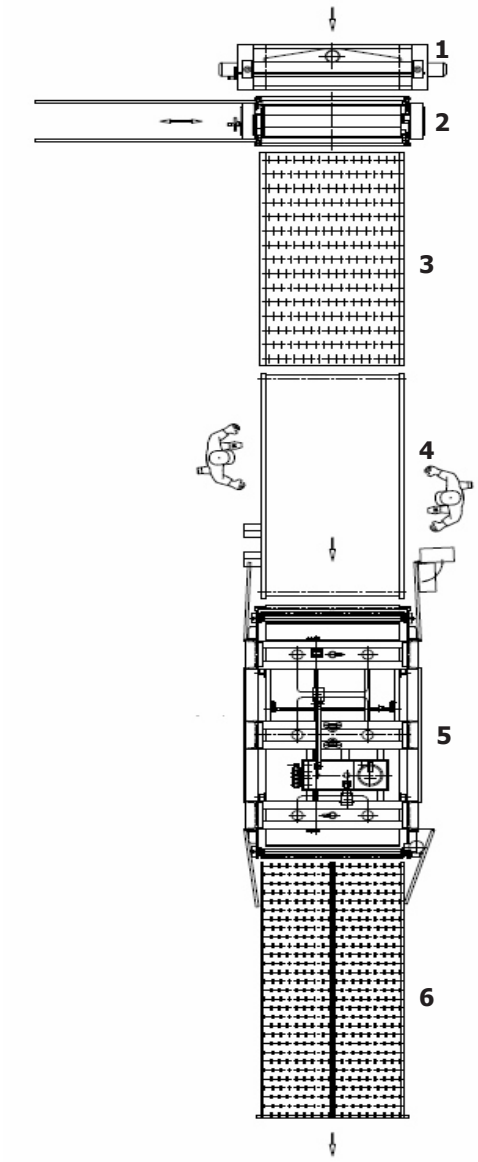

Wärmekopplung

Die Joos-Durchlauf-Pressen können an die vorhandenen thermischen Heizsysteme gekoppelt werden. Dadurch senken sich ganz entscheidend die Energie- und Investitionskosten.

Wir bieten wahlweise folgende Lösungen an:

1. ausschließliche Beheizung über die presseninterne Heizgeräte
2. ausschließliche Beheizung über die hauseigene Wärmequellen
3. Kombination der hauseigenen Wärmequelle mit den pressen-internen Heizgeräten



Anwendungen für Joos-Durchlauf-Pressen

Joos-Durchlauf-Pressen können an die Gegebenheiten der Produktion angepasst werden. Für jede Kundenanforderung gibt es die richtige Lösung.



Fertigungsstraße mit Rollenbahn 3000 x 1300 mm, Bürstmaschine BM 1300, Leimauftragsmaschine LAM/2 1300, überfahrende Messerscheibenrollenbahn MSRB 3000 x 1300 mm, Durchlaufpresse DLP 150/OK, Pressfläche 1450 x 3000 mm, wasserbeheizt, Betriebstemperatur 150°C, und automatischer Abstapelung.



DLP 500/OK, Pressfläche 3200 x 11200 mm, wasserbeheizt, Betriebstemperatur 85°C, Hydraulikaggregat und Temperiergeräte auf dem Pressenhaupt

MADE IN GERMANY

Joos-Durchlauf-Presse

	DLP 100/OK	DLP 120/OK	DLP 150/OK	DLP 200/OK
Presskraft max.	1000 kN	1200 kN	1500 kN	2000 kN
Pressfläche	2550 x 1350 mm	3150 x 1350 mm	3150 x 1600 mm	3800 x 1600 mm
Höhe des Pressraumes	200 mm	200 mm	200 mm	200 mm
Spez. Druck bei voller Auslegung	2,9 N/mm²	2,8 N/mm²	3,0 N/mm²	3,3 N/mm²
Betriebsdruck	315 bar	270 bar	340 bar	350 bar
Zylinder	4 x 90 mm	6 x 90 mm	6 x 90 mm	8 x 90 mm
Betriebstemperatur	130°C	130°C	130°C	130°C
Betriebsspannung	400 V	400 V	400 V	400 V
Beschickungsbreite	2550 mm / 1350 mm	3150 mm / 1350 mm	3150 mm / 1600 mm	1600 mm
Belegtisch	2550 x 1350 mm	3150 x 1350 mm	3150 x 1600 mm	3800 x 1600 mm
Auslaufrollenbahn	2550 x 1350 mm	3150 x 1350 mm	3150 x 1600 mm	3800 x 1600 mm
Gewicht der Anlage	8,6 t	10,2 t	11,8 t	15,3 t

Gottfried Joos Maschinenfabrik GmbH & Co. KG
Lange Strasse 41/ Gottfried-Joos-Strasse
D-72285 Pfalzgrafenweiler
Tel.: +49 (0) 7445 1840
Fax: +49 (0) 7445 18450
Mail: info@joos.de
www.joos.de

Joos Nord
Ron van Dam
Postbus 128
4650 AC Steenbergen
NIEDERLANDE
Tel.: +49 (0) 7445 18485
Mail: ron.vandam@joos.de
www.joos.de

Joos USA INC.
680 Madison Avenue
Manalapan, N.J. 07726
USA
Tel.: +1-732 786 0490
Fax: +1-732 786 0491
Mail: info@joosusa.com
www.joosusa.com